Tapwell

ARM980 Kitchen mixer

ARM980 Krom

Artikelnummer

ARM980 Krom - 9420851
ARM980 Mattsvart - 9421332
ARM980 Mässing - 9421333
ARM980 Koppar - 9421331
ARM980 Bronze - 9422982
ARM980 Graphite - 9426067
ARM980 Platinum - 9426054
ARM980 Black Chrome - 9421328
ARM980 Honey Gold - 9421330
ARM980 Brushed Black Chrome - 9422980
ARM980 Brushed Honey Gold - 9422981
ARM980 Brushed Nickel - 9421329
ARM980 Ascot Grey - 9422983

Köksblandare med hög svängbar pip.

Pipens svängradie går att begränsa till mellan 60 och 270 grader med 15 graders intervaller.

Tapwell

Rengöring

Specifikationer

Anslutning tillopp - Slang med slätända 10mm
Antal grepp - Engrepps
Antal utgående anslutningar - 1
Dimension tillopp - 10mm
Inbyggd - Nej
Lyftventil - Nej
Längd utsprång på utloppspip - 215 mm
Med maskinavstängning - Nej
Spärrbar pip - 60°, 90°, 120°, 150°, 180°, 210°, 240°, 270°
Svängbar pip - Ja

Energiklass - B

Dimensioner/Vikt

Förpackning - Djup - 490 mm
Förpackning - Bredd - 290 mm
Förpackning - Höjd - 75 mm
Förpackning - Nettovikt - 3,00 kg
Förpackning - Volym - 0,01 m³
Bygghöjd undersida utlopp - 307 mm
Produkt - Bredd - 65 mm
Produkt - Djup - 259 mm
Produkt - Höjd - 392 mm
Total bygghöjd - 392 mm

Tapwell

Ritning - PDF

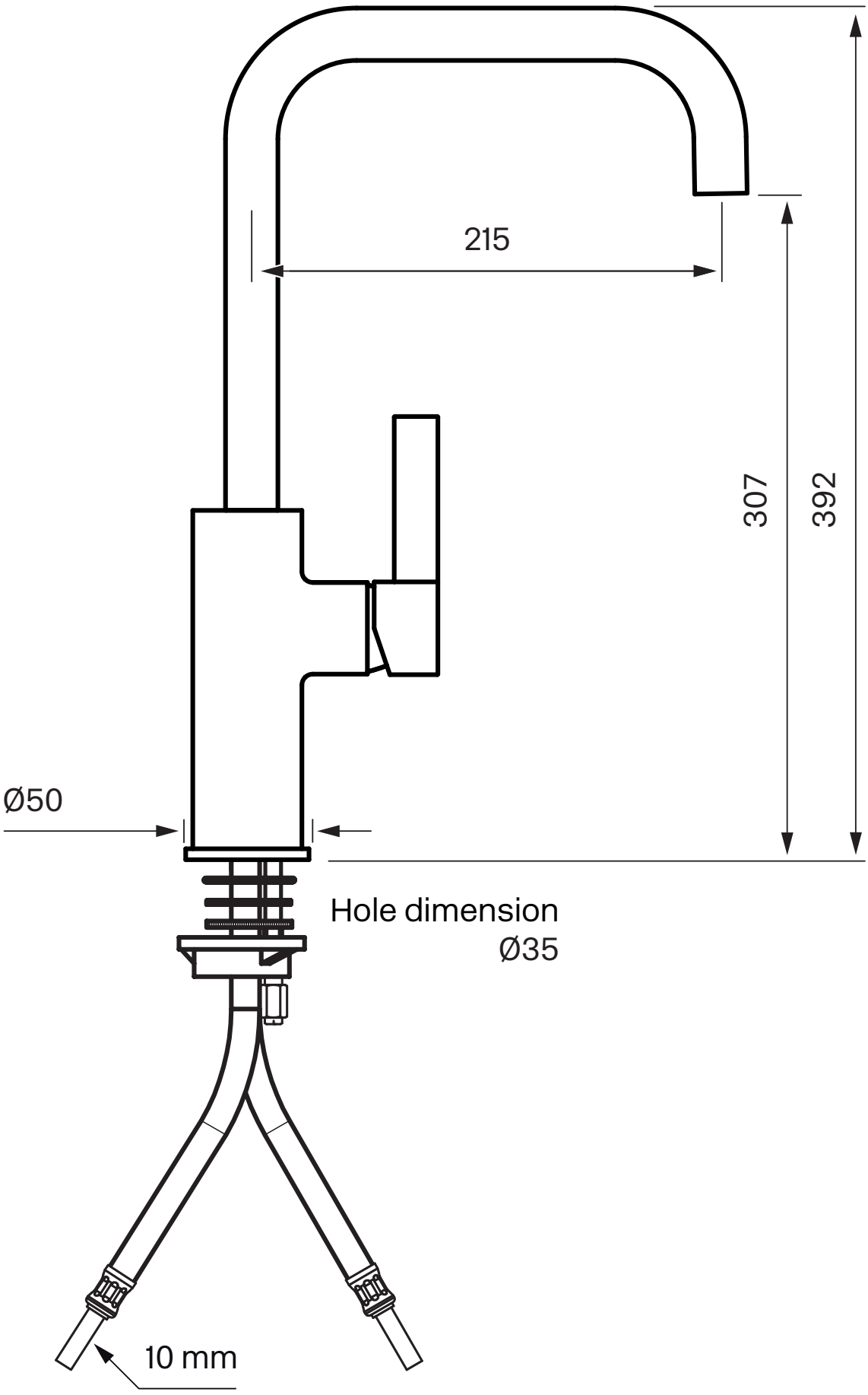

Tapwell

Sprängskiss

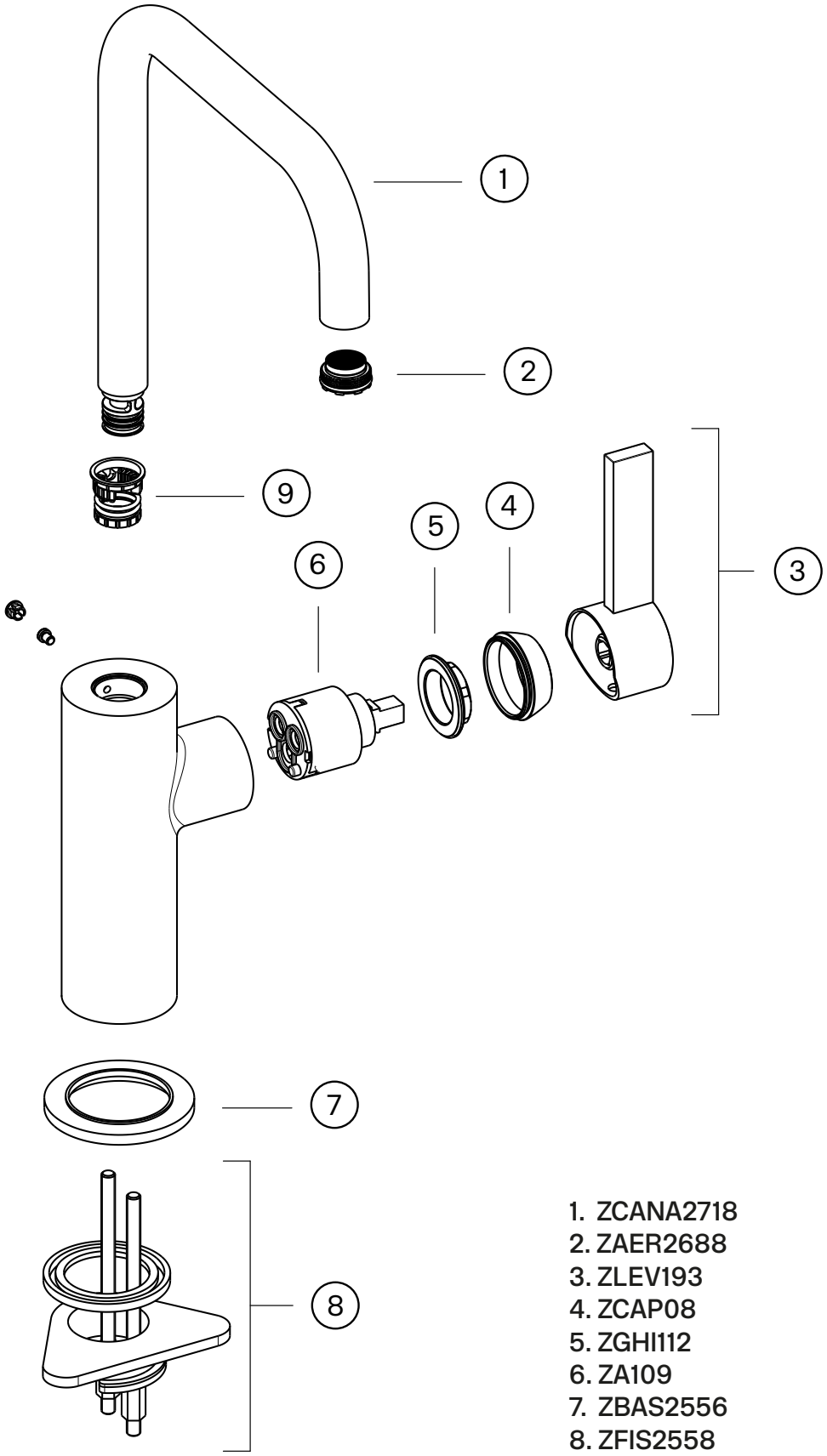

1. ZCANA2718
2. ZAER2688
3. ZLEV193
4. ZCAP08
5. ZGHI112
6. ZA109
7. ZBAS2556
8. ZFIS2558
9. ”O-ringset ARM kök utan handdusch”
   O-ring set ARM kitchen without
   hand shower

Tapwell

Byte keramisk insats

Byte av packningen ska göras vid dropp från blandarens utloppspip eller vid vredet för reglering av vattnets flöde och temperatur.

Artikelbeskrivning:

1. Blandarkropp
2. Keramisk insats
3. Låsmutter för den keramiska insatsen
4. Täckhuv
5. Flödesvred
6. Spärrskruv för flödesvred
7. Täckplupp

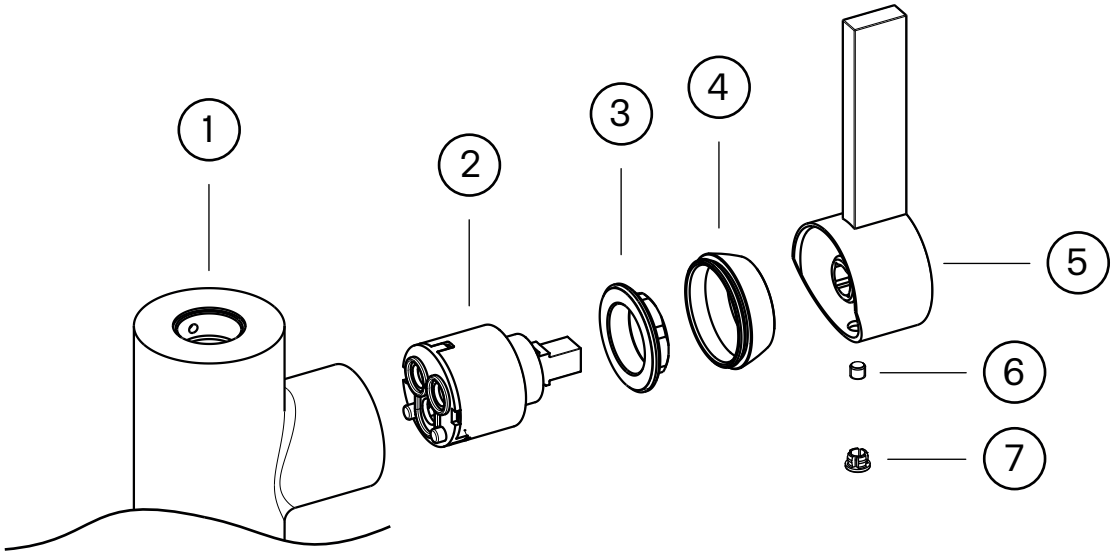

Arbetsordning:

OBS - vattnet på huvudledningen måste vara avstängt!

1. Vattnet till blandaren (1) stängs av och blandaren öppnas så att den töms på vatten.
2. Täckpluggen (7) petas bort och spärrskruven (6) som håller flödesvredet (5) lossas ca 1 varv med en insexnyckel (2,5 mm alt. 3 mm).
3. Flödesvredet (5) lyfts av.
4. Täckhuven (4) skruvas bort för hand.
5. Låsmuttern (3) för den keramiska insatsen (2) skruvas bort med fast nyckel.
6. Den keramiska insatsen (2) dras ut för hand och blandarhusets utrymme för insatsen rengörs noggrant från främmande partiklar och eventuella kalkavsättningar. Blandaren renspolas.
7. Ny keramisk insats monteras. Vid monteringen ska insasten vridas till läge där styrpinnarna i insatsens botten fixeras i motsvarande uttag i blandarhusets botten.
8. Fortsatt återmontering utförs i omvänd arbetsordning.

Tapwell
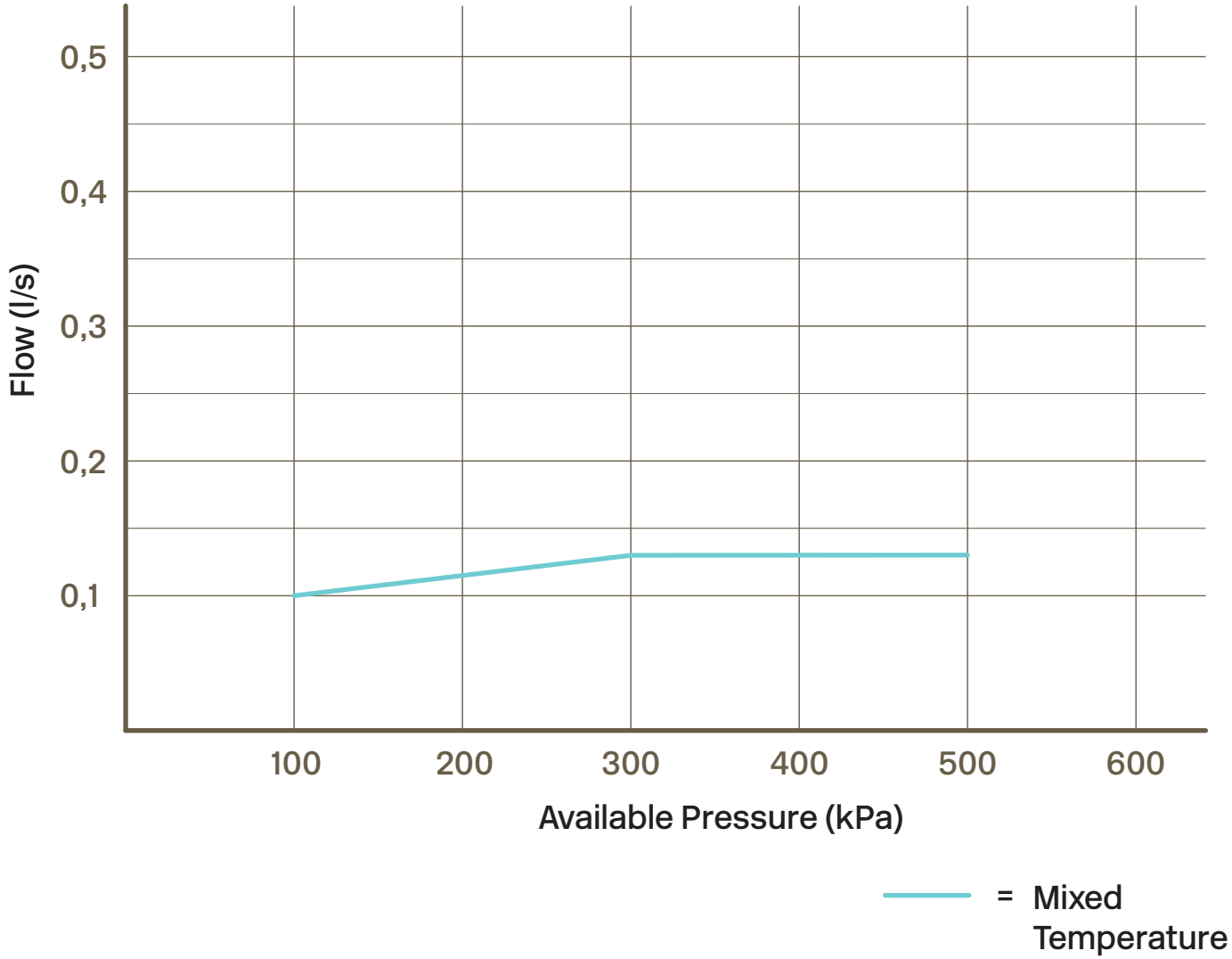
Tryckfallsdiagram